# Multi Mech

Подъемный механизм для складных фасадов

samet

## Идеальность в простоте деталей

Система подъемных механизмов от Samet идеально впишется в современный стиль и в мебель благодаря своему изысканному дизайну и бесшумной работе.

## Идеальный ход

Multi Mech

**Вдохновленная природной силой и движением, линейка Multi Mech оживит любую мебель и сделает элементом искусства.**

Multi-Mech — прекрасное решение для складных фасадов

**Безупречное открывание и закрывание.**

Функция плавного открывания Multi-Mech в сочетании с функцией плавного закрывания обеспечивают идеальную бесшумность.

## Идеальная стабильность

### Фиксация фасада в любом положении

Фасады Multi-Mech могут фиксироваться в любом положении.

### Высокая нагрузка

Multi-Mech выдерживает нагрузку до 30 кг

## Совершенный механизм

**Большой ассортимент для любых решений.**

Каким бы высоким или широким ни был корпус, наш механизм подходит для шкафов высотой от 480 до 1040 мм и шириной до 1200 мм.

**Идеальная простота, природная естественность.**

Систему подъемных механизмов Multi-Mech можно сочетать с деревянными, алюминиевыми и стеклянными фасадами.

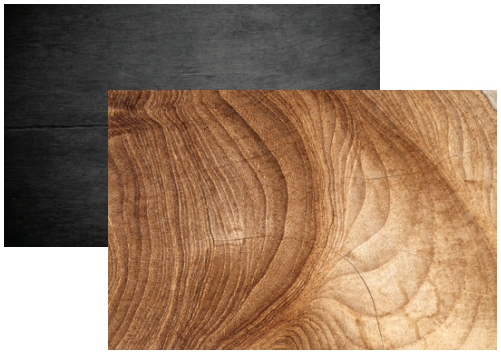

## Эксклюзивные цвета

Линейка Multi-Mech представлена в пяти цветовых решениях. Заглушки в цветах: белый, серый, черный, антрацит и мокко создают гармонию, идеально сочетаясь с мебелью.

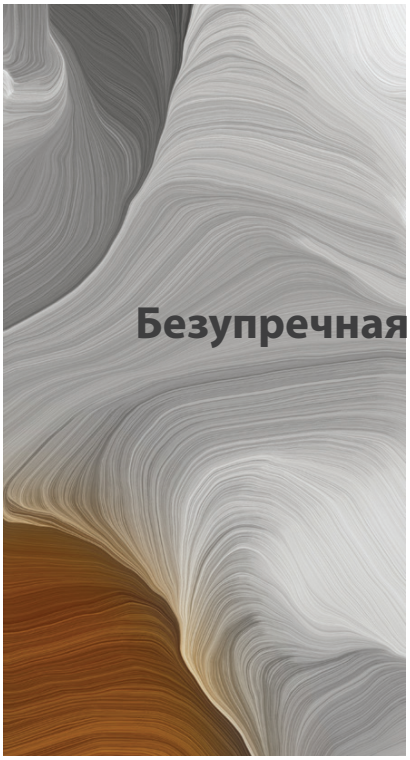

## Безупречная гармония

Антрацит

Серый

Черный

Белый

Мокко

**Еще больше свободы самовыражения благодаря дополнительным опциям.**

...для нанесения персонального бренда.

## Полная безопасность

**Защита пальцев**

конструкция межфасадных петель обеспечивает надежную защиту от защемления пальцев.

# Удобная регулировка

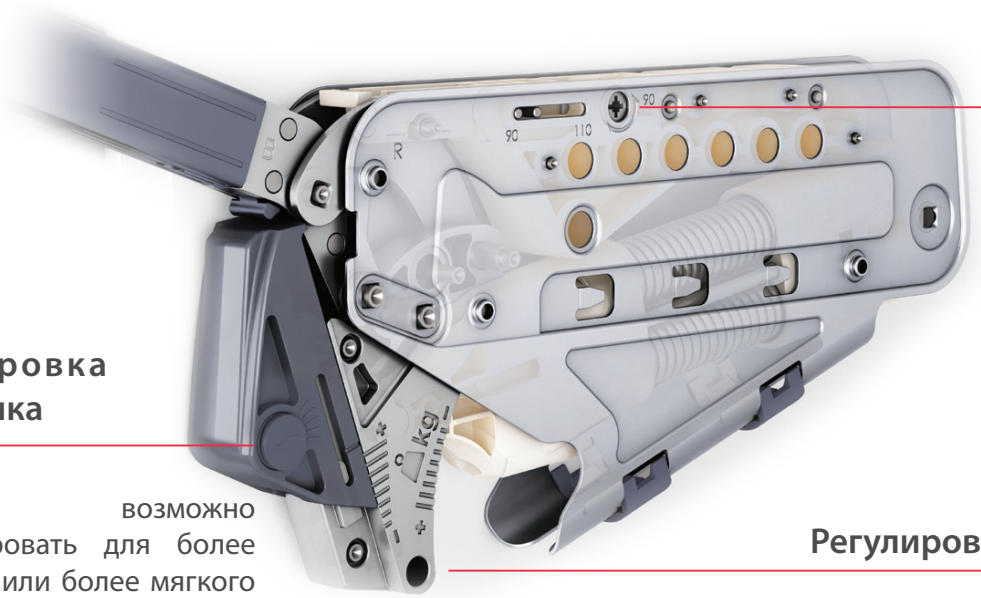


## Угол открывания

Угол открывания фасада с подъемным механизмом Multi-Mech можно ограничить на 90 градусов

## Регулировка доводчика

Доводчик возможно отрегулировать для более быстрого или более мягкого закрывания фасада

## Регулировка усилия

Позволяет оптимально распределять нагрузку в зависимости от массы фасада

# Multi Mech | Инструкция по сборке

1

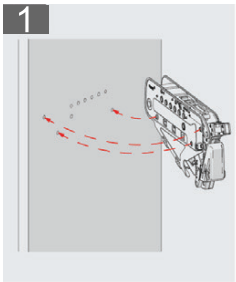

2

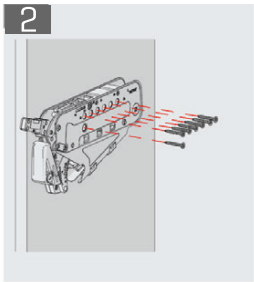

3

1 - Ослабьте винт;
2 - Убедитесь, что телескопический рычаг имеет правильную длину (согласно насечкам, указанным на телескопических рычагах);
3 - Затяните и закрепите винт.

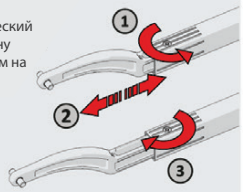


4

Установите на механизме рычаг.

Закрепите крепежный винт.

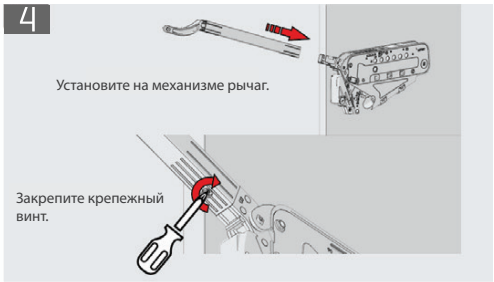

5

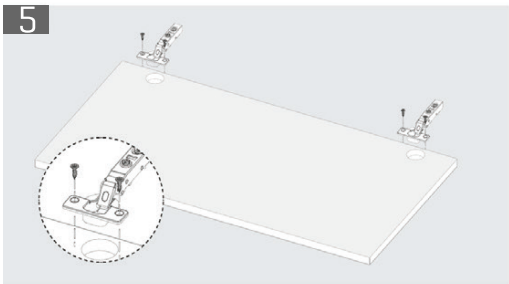

6

7

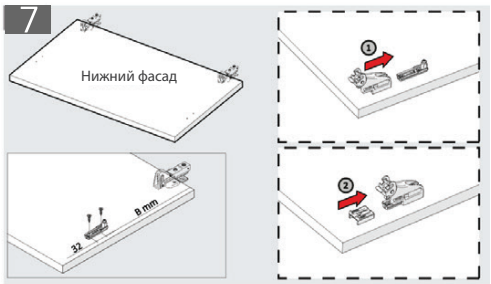


8

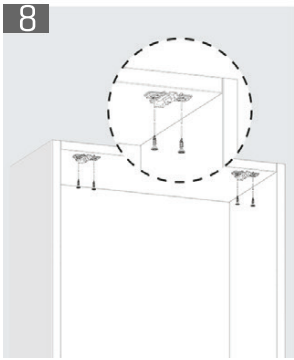

9

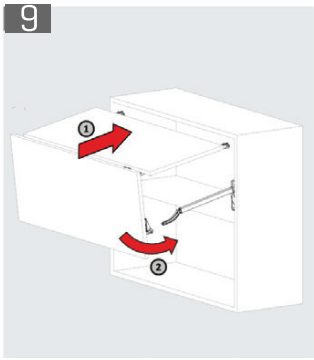


10

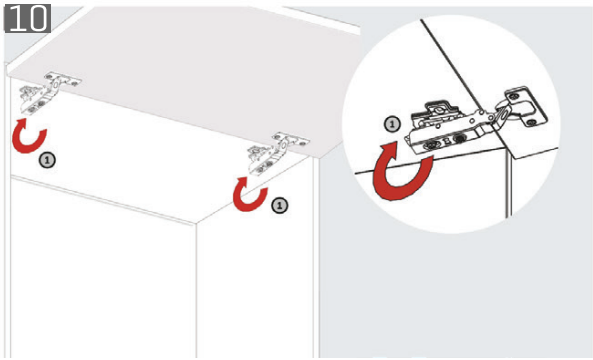


11

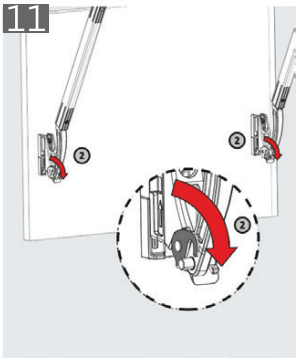


12

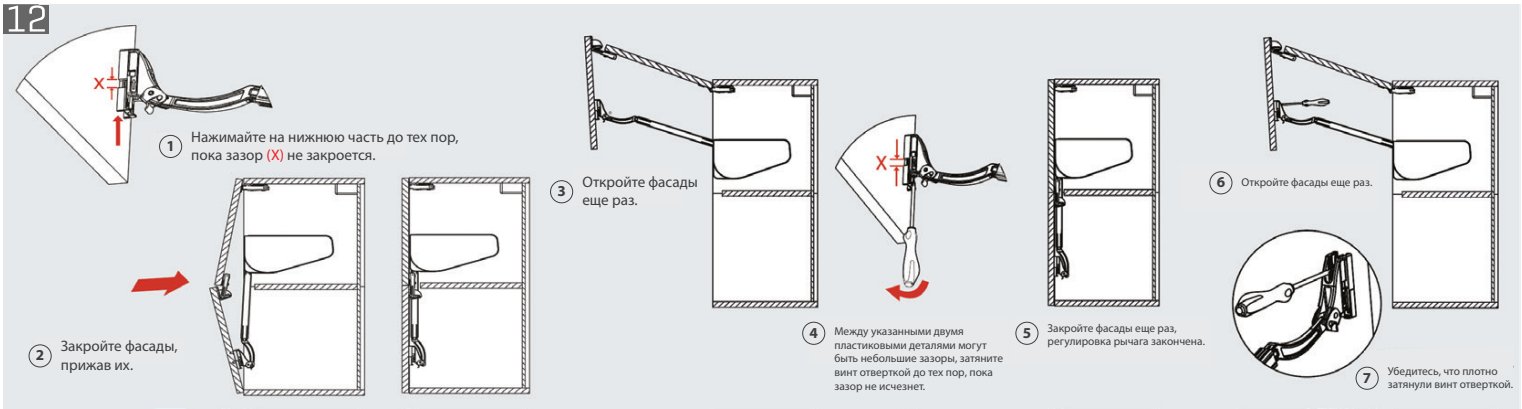

# Multi Mech | Регулировка

## Регулировка угла открывания

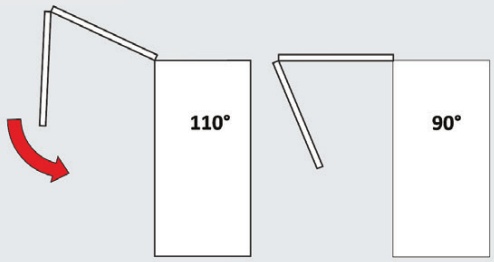


Убедитесь, что штифты закручены в нужном направлении.
Для открывания на 90 градусов, пожалуйста, опустите фасады под углом менее 90 градусов, а затем поверните винт под 90 градусов. Для открывания на 110 градусов, пожалуйста, поверните винт под 110 градусов.

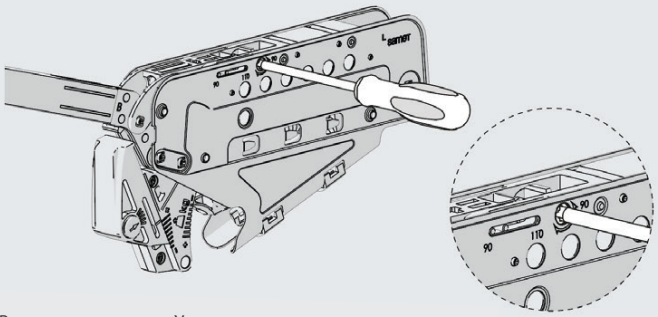

Важное примечание: Укол открытия регулируется вручную крестовой отверткой PZ2

## Регулировка мягкого закрывания (доводчик)

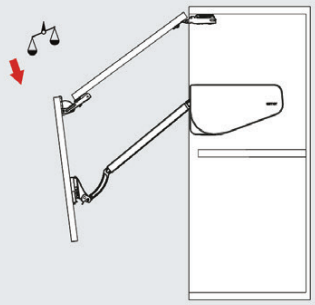

1 Вытащите предохранительный штифт доводчика.

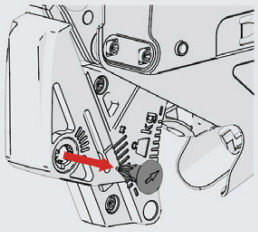

3 Установите предохранительный штифт доводчика.

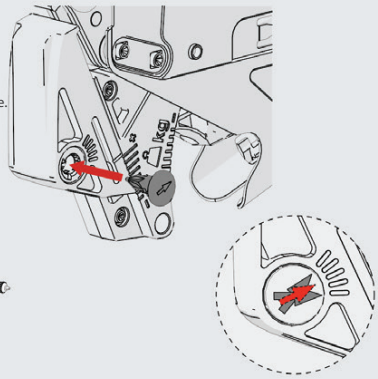

2 Регулировка по часовой стрелке делает открывание фасада более быстрым, регулировка против часовой стрелки — замедляет открывание.

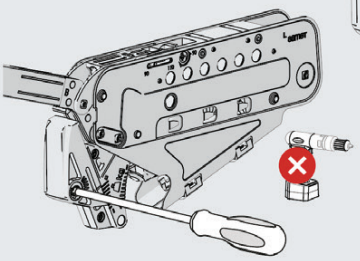

Важно: Регулировку нельзя проводить электрической отверткой или шуруповертом.

При установке предохранительного штифта демпфера обратите внимание на стрелку.

## Регулировка усилия открывания с помощью шуруповерта

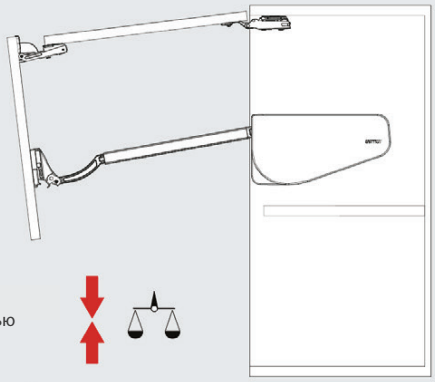

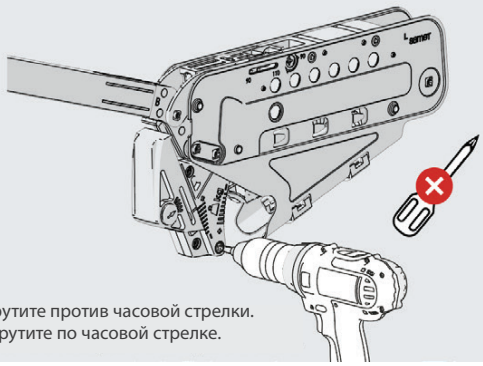

Для увеличения усилия механизма, крутите против часовой стрелки.
Для уменьшения усилия механизма, крутите по часовой стрелке.

## Верхняя петля

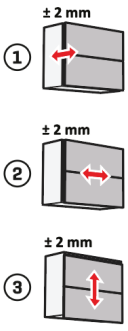


## Срединная петля

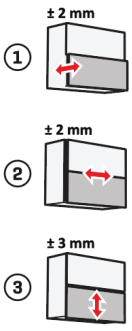


## Внимание

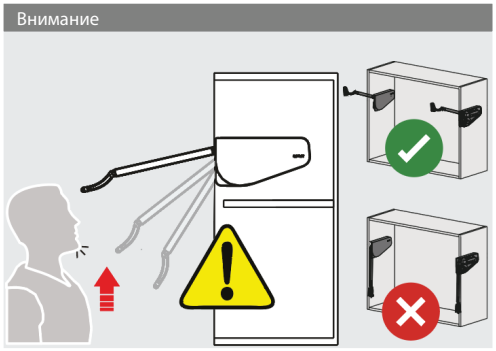

Регулировка влево/вправо, вверх/вниз и вперед/назад показана на рисунке.

Внимание: Рычаг может спружинить и привести к травме.

Multi Mech

# Список артикулов

| АРТИКУЛ | РАЗМЕР РЫЧАГА | МЕХАНИЗМ | УПАКОВКА |
|---|---|---|---|
| 124081610001++ | Телескопический рычаг, 145 мм | A1 | 1 комплект |
| 124082610001++ | Телескопический рычаг, 195 мм | A1 | 1 комплект |
| 124085610001++ | Телескопический рычаг, 237 мм | A1 | 1 комплект |
| 124084610001++ | Телескопический рычаг, 345 мм | A1 | 1 комплект |
| 124081710001++ | Телескопический рычаг, 145 мм | B1 | 1 комплект |
| 124082710001++ | Телескопический рычаг, 195 мм | B1 | 1 комплект |
| 124085710001++ | Телескопический рычаг, 237 мм | B1 | 1 комплект |
| 124084710001++ | Телескопический рычаг, 345 мм | B1 | 1 комплект |
| 124081810001++ | Телескопический рычаг, 145 мм | C1 | 1 комплект |
| 124082810001++ | Телескопический рычаг, 195 мм | C1 | 1 комплект |
| 124085810001++ | Телескопический рычаг, 237 мм | C1 | 1 комплект |
| 124084810001++ | Телескопический рычаг, 345 мм | C1 | 1 комплект |

| ЦВЕТ (**) | |
|---|---|
| Белый | 01 |
| Серый | 03 |
| Черный | 05 |
| Мокко | 06 |
| Антрацит | 07 |

| ВЫСОТА КОРПУСА [мм] | ДЛИНА РЫЧАГА [мм] |
|---|---|
| 480 - 599 | 145 |
| 600 - 699 | 195 |
| 700 - 859 | 237 |
| 860 - 1040 | 345 |

| | ДОПУСТИМАЯ НАГРУЗКА — Общий вес двойного фасада [г]* | | | | | |
|---|---|---|---|---|---|---|
| | Легкая нагрузка [A1] | | Средняя нагрузка [B1] | | Большая нагрузка [C1] | |
| Высота корпуса [мм] | мин. | макс. | мин. | макс. | мин. | макс. |
| 1001 - 1040 | 2300 | 5000 | 5000 | 9000 | 9000 | 14500 |
| 901 - 1000 | 2400 | 5500 | 5500 | 9500 | 9500 | 15000 |
| 861 - 900 | 2500 | 6000 | 6000 | 11000 | 11000 | 17000 |
| 801 - 860 | 2600 | 6500 | 6500 | 11500 | 11500 | 18000 |
| 761 - 800 | 2800 | 7200 | 7200 | 12500 | 12500 | 19000 |
| 721 - 760 | 2900 | 7500 | 7500 | 13000 | 13000 | 19500 |
| 701 - 720 | 3200 | 8000 | 8000 | 14000 | 14000 | 21000 |
| 651 - 700 | 3500 | 8500 | 8500 | 14500 | 14500 | 21500 |
| 601 - 650 | 4000 | 9000 | 9000 | 16000 | 16000 | 24000 |
| 561 - 600 | 4500 | 10000 | 10000 | 17000 | 17000 | 25000 |
| 501 - 560 | 5000 | 10500 | 10500 | 17500 | 17500 | 27000 |
| 480 - 500 | 5500 | 11500 | 11500 | 20000 | 20000 | 29000 |

*Масса ручки учтена из расчета 100 гр.

84314480 / 21.01.2025

LGA Qualitäts-Zertifikat
mit Sicherheit geprüfte Qualität
www.lga.info
ID 1111252482

samet

Дочерняя компания в России:
ООО "Самет Мебельные технологии"

Телефон : +7(499) 240 00 24
E-mail : samet@samet-rus.ru
Адрес : 119330, Россия, Мос,
Мичуринский проспект 6, корпус 2

www.sametglobal.com/ru

sametinternational
samet_global
SametGroup
Samet Kalıp ve Madeni Eşya San. ve Tic. A.Ş.